ตาราง ปปช.๐๗

ตารางแสดงวงเงินงบประมาณที่ได้รับจัดสรรและราคากลาง(ราคาอ้างอิง)
ในการจัดซื้อจัดจ้างงานก่อสร้าง

๑. ชื่อโครงการ ปรับปรุงอาคารบริการ งานแพทย์แผนไทย โรงพยาบาลวังน้อย/
หน่วยงานเจ้าของโครงการ โรงพยาบาลวังน้อย

๒. วงเงินงบประมาณที่ได้รับจัดสรร ๓๔๐,๐๐๐.- บาท (สามแสนสี่หมื่นบาทถ้วน)

๓. วันที่กำหนดราคากลาง(ราคาอ้างอิง) ๙ สิงหาคม ๒๕๖๐
เป็นเงิน ๓๔๐,๐๐๐.- บาท (สามแสนสี่หมื่นบาทถ้วน)

๔. แหล่งที่มาของราคากลาง(ราคาอ้างอิง) จากการสืบราคาจากผู้ประกอบการ
๔.๑ บริษัท พีค เอ็นจิเนียริ่ง โพรวายเดอร์ จำกัด
๔.๒ ห้างหุ้นส่วนจำกัด ชาลามะ แฮ้เพ้นท์
๔.๓ นายชัยสิทธิ์ แสงเดือนฉาย

๕. รายชื่อเจ้าหน้าที่ผู้กำหนดราคากลาง (ราคาอ้างอิง) ทุกคน
๕.๑ นายธิทัย สัจจาวงศ์วณิชย์ ตำแหน่ง เภสัชกรชำนาญการพิเศษ
๕.๒ นางชนิดาภา ชนะกุลธนธร ตำแหน่ง พยาบาลวิชาชีพชำนาญการ
๕.๓ น.ส.พรรัตน์ บุญจง ตำแหน่ง แพทย์แผนไทยปฏิบัติการ

(นายธิทัย สัจจาวงศ์วณิชย์)
เภสัชกรชำนาญการพิเศษ
ประธานกรรมการ

(นางชนิดาภา ชนะกุลธนธร)
พยาบาลวิชาชีพชำนาญการ
กรรมการ

พรรัตน์ บุญจง
(น.ส.พรรัตน์ บุญจง)
แพทย์แผนไทยปฏิบัติการ
กรรมการ

ประมาณราคาก่อสร้าง **ปร. 6**

ประเภทงาน ปรับปรุงอาคารบริการ งานแพทย์แผนไทย โรงพยาบาลวังน้อย

เจ้าของงาน โรงพยาบาลวังน้อย ถนนพหลโยธิน ตำบลลำไทร อำเภอวังน้อย จังหวัดพระนครศรีอยุธยา

สถานที่ โรงพยาบาลวังน้อย ถนนพหลโยธิน ตำบลลำไทร อำเภอวังน้อย จังหวัดพระนครศรีอยุธยา

ประมาณราคาตามแบบ

ประมาณราคาเมื่อวันที่

ลำดับที่	รายการ	ค่าปรับปรุง (บาท)	รวมเป็นเงิน (บาท)	หมายเหตุ
1	**ประเภทงานปรับปรุงอาคารบริการ งานแพทย์แผนไทย**			
	1.1 งานสถาปัตยกรรม	207,300.00	207,300.00	
	1.2 งานครุภัณฑ์จัดจ้างหรือสั่งทำ	132,700.00	132,700.00	
	รวมเป็นเงิน		340,000.00	
สรุป	คิดเป็นเงิน		340,000.00	
	ตัวอักษร	สามแสนสี่หมื่นบาทถ้วน		

(นายธิทัย สัจจาวงศ์วณิชย์)
ประธานกรรมการ

(นางชนิดาภา ชนะกุลธนธร)
กรรมการ

(น.ส.พรรัตน์ บุญจง)
กรรมการ

จ้างเหมางานปรับปรุงอาคารบริการ งานแพทย์แผนไทย โรงพยาบาลวังน้อย
เจ้าของงาน โรงพยาบาลวังน้อย ถนนพหลโยธิน ตำบลลำไทร อำเภอวังน้อย จังหวัดพระนครศรีอยุธยา
สถานที่ก่อสร้าง โรงพยาบาลวังน้อย ถนนพหลโยธิน ตำบลลำไทร อำเภอวังน้อย จังหวัดพระนครศรีอยุธยา

แบบ ปร.4
เมื่อวันที่

ลำดับที่	รายการ	จำนวน	หน่วย	ค่าวัสดุ		ค่าแรงงาน		รวมทั้งสิ้น	หมายเหตุ
				หน่วยละ (บาท)	จำนวนเงิน (บาท)	หน่วยละ (บาท)	จำนวนเงิน (บาท)	(บาท)	
1	งานปรับปรุงอาคารบริการ งานแพทย์แผนไทย โรงพยาบาลวังน้อย								
	1.1 งานโครงสร้าง								
	-หน้าต่างบานสไลด์พร้อมกระจก ขนาด 80 x 107 ซม	21	ชุด	2,100	44,100	900	18,900	63,000	
	-ก้นห้อง 2 หน้า พร้อมทำสเกิส ด้วยโครงไม้อัดสัก หนา 44 มม.ยาว 3.9 ม. สูง 2 ม.	1	ชุด	8,960	8,960	3,840	3,840	12,800	
	-บานสไลด์ โครงไม้จริงปิดทับด้วยไม้อัดสักหนา 4 มม. ขนาด 1.20 x 2.00 ม	3	ชุด	2,100	6,300	900	2,700	9,000	
	-บานสไลด์ โครงไม้จริงปิดทับด้วยไม้อัดสักหนา 4 มม. ขนาด 1.50 x 2.00 ม	1	ชุด	3,500	3,500	1,500	1,500	5,000	
	-งานปูผนังห้องน้ำ (รื้อ+ปูใหม่)	95	ตารางเมตร	350	33,250	150	14,250	47,500	
	-ประตูห้องน้ำ PVC พร้อมวงกบ	4	ชุด	1,750	7,000	750	3,000	10,000	
	-ก้นห้อง 2 หน้า และทำสเกิส ด้วยโครงไม้อัดสัก หนา 4 มม. ยาว 22 ม. สูง 2.80	1	ชุด	42,000	42,000	18,000	18,000	60,000	
	รวม							207,300	
	1.2 งานพัสดุ/อุปกรณ์								
	-ผ้าม่านพร้อมรางยาว 2.5 สูง 2 เมตร	5	ชุด	2,100	10,500	1,200	6,000	16,500	
	-เตียงนวดแผนไทย ขาเตียงทำด้วยไม้เนื้อแข็ง ขนาด 4 x 4 นิ้ว ฟูกหนา 8 ซม. ทำด้วยยางพารา บุด้วยหนังเทียม ขนาดเตียง 1.20 x 2.00 x 0.60 ม.	5	ชุด	5,040	25,200	2,160	10,800	36,000	
	-เตียงนวดน้ำมัน ขาเตียงทำด้วยไม้เนื้อแข็ง ขนาด 4 x 4 นิ้ว ฟูกหนา 8 ซม. ทำด้วยยางพาราบุด้วยหนังเทียม ขนาดเตียง 0.8 x 2.00 x 0.75 ม.	2	ชุด	3,325	6,650	1,425	2,850	9,500	
	-โถส้วมคอตโต้ พร้อมอุปกรณ์/ชุด	4	ชุด	4,750	19,000	250	1,000	20,000	
	-อ่างล้างมือติดผนังสีขาวพร้อมอุปกรณ์	4	ชุด	1,805	7,220	95	380	7,600	
	-ฉากกันระแนง พร้อม เก้าอี้	3	ชุด	2,800	8,400	1,200	3,600	12,000	
	-ตู้ล็อกเกอร์ขนาด 6 ช่อง	2	ชุด	10,000	20,000	-	-	20,000	
	-เคาร์เตอร์ ทำจากไม้จริงด้านบนปิดทับด้วยไม้อัดสักหนา 4 มม. พร้อมลิ้นชักเก็บอุปกรณ์ขนาด 0.60 x 2.00 x 0.60 ม.	1	ชุด	7,770	7,770	3,330	3,330	11,100	
	รวม							132,700	
	รวมเป็นเงินทั้งสิ้น							340,000	

(นายธิทัย สัจจาวงศ์วณิชย์)
ประธานกรรมการ

(นางชนิดาภา ชนะกุลธนธร)
กรรมการ

(น.ส.พรรัตน์ บุญจง)
กรรมการ

งานปรับปรุงอาคารแพทย์แผนไทย

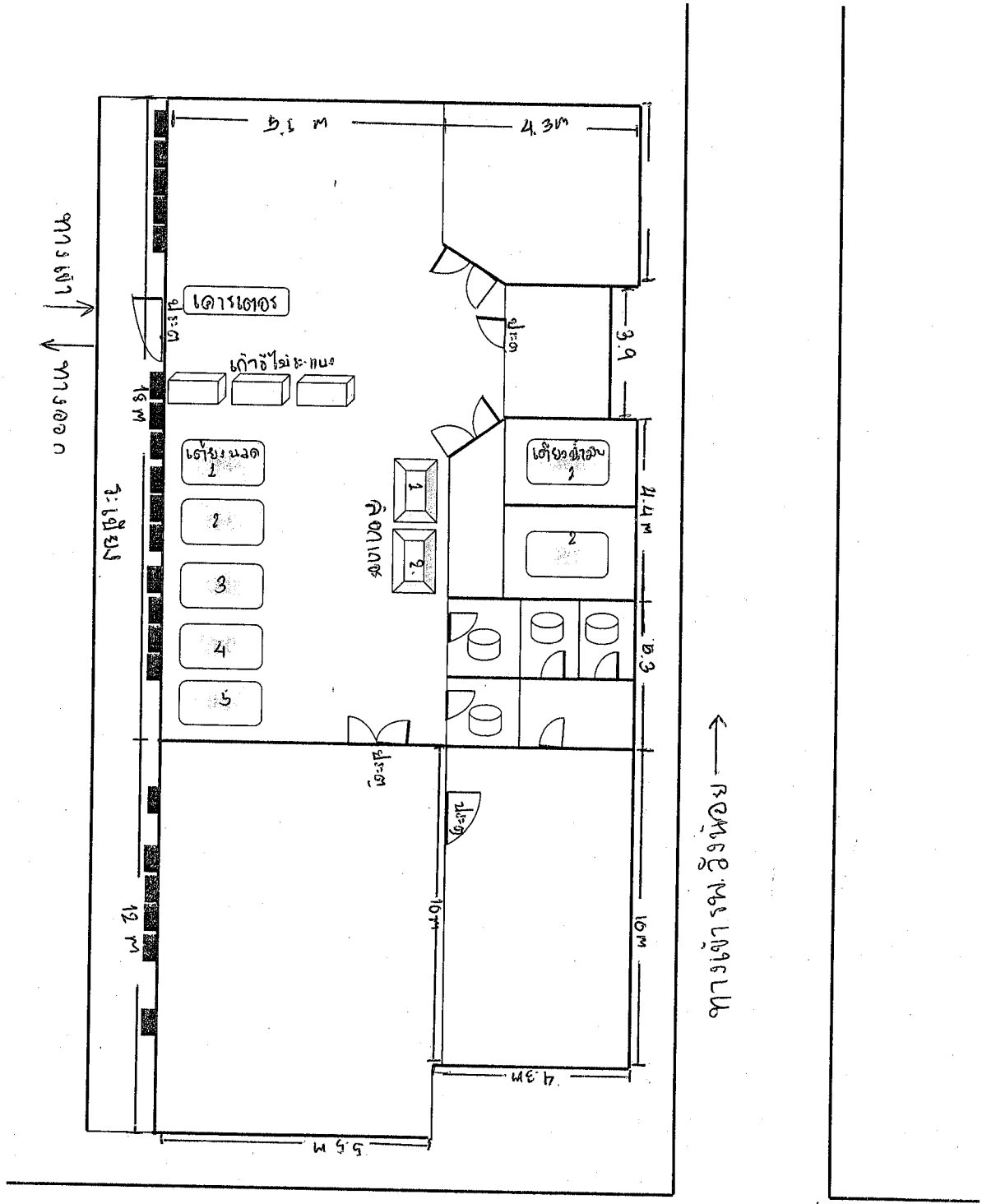

(นายธิทัย สัจจาวงศ์วณิชย์)
ประธานกรรมการ

ถนนพหลโยธิน
กรุงเทพ ← → สระบุรี

(นางชนิดาภา ชนะกุลธนธร)
กรรมการ

(นางสาวพรรัตน์ บุญจง) กรรมการ

ตู้เสื้อผ้าบานสไลด์

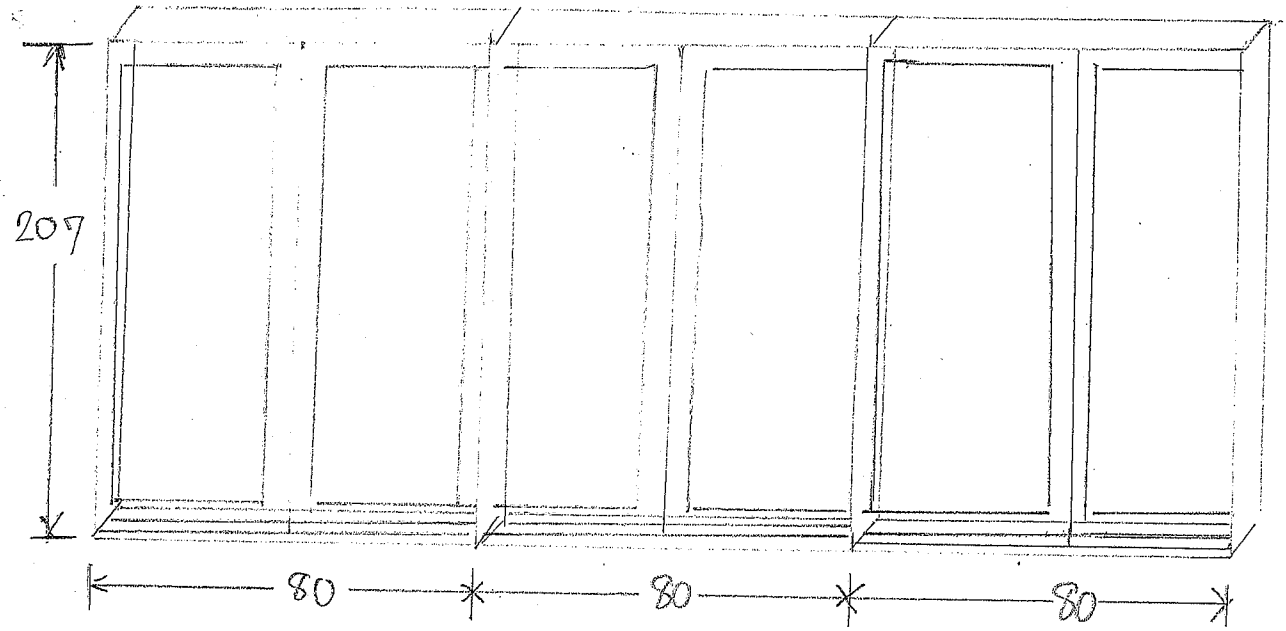

เตียงนอนแผ่นไหน, เตียงนอนล้ำสัน

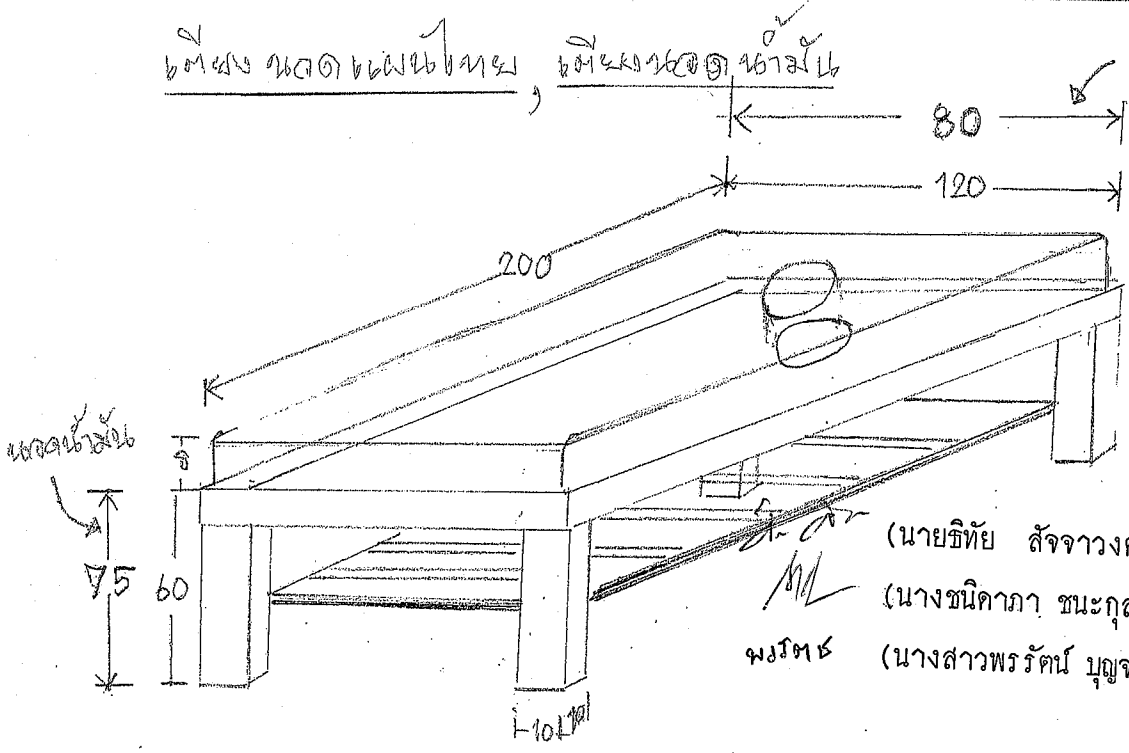

(นายธิทัย สัจจาวงศ์วณิชย์) ประธานกรรมการ

(นางชนิดาภา ชนะกุลชนธร) กรรมการ

(นางสาวพรรัตน์ บุญจง) กรรมการ

โต๊ะทำงาน

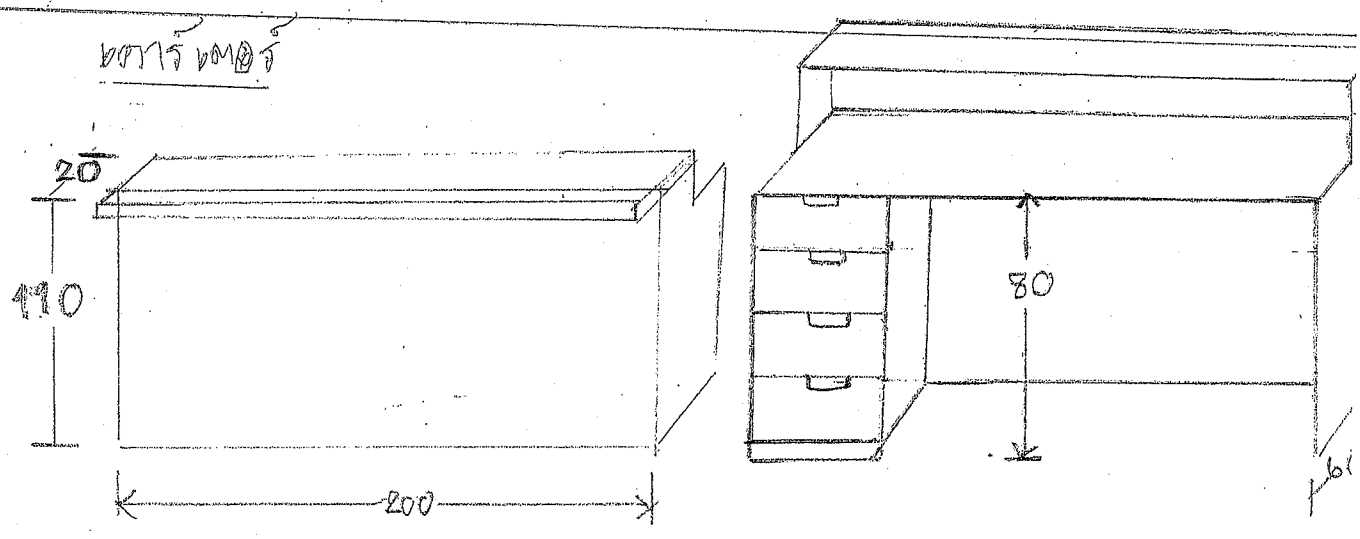

ฉากกันระแนงพร้อมเก้าอี้

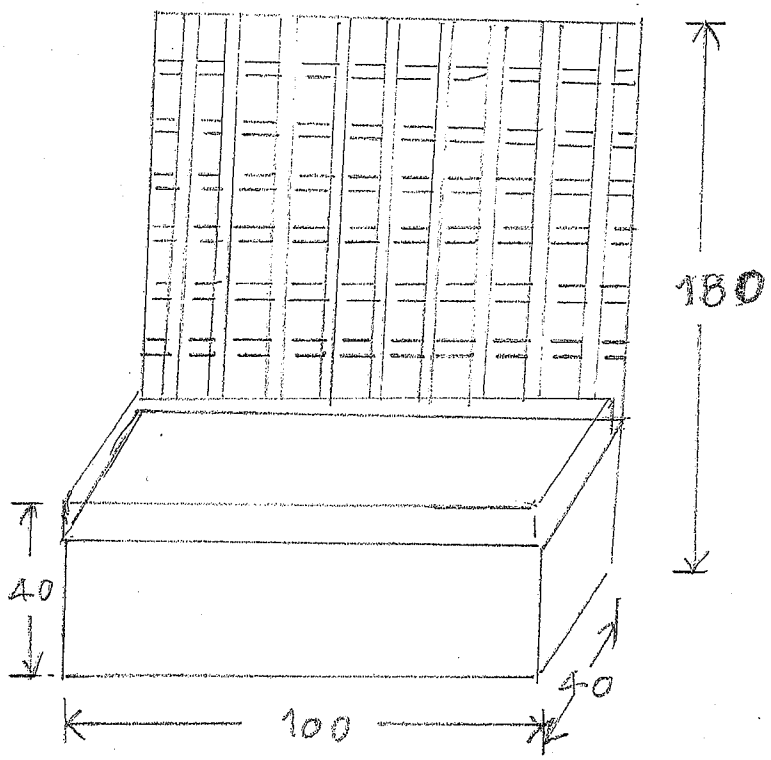

กันห้อง 2 หน้า

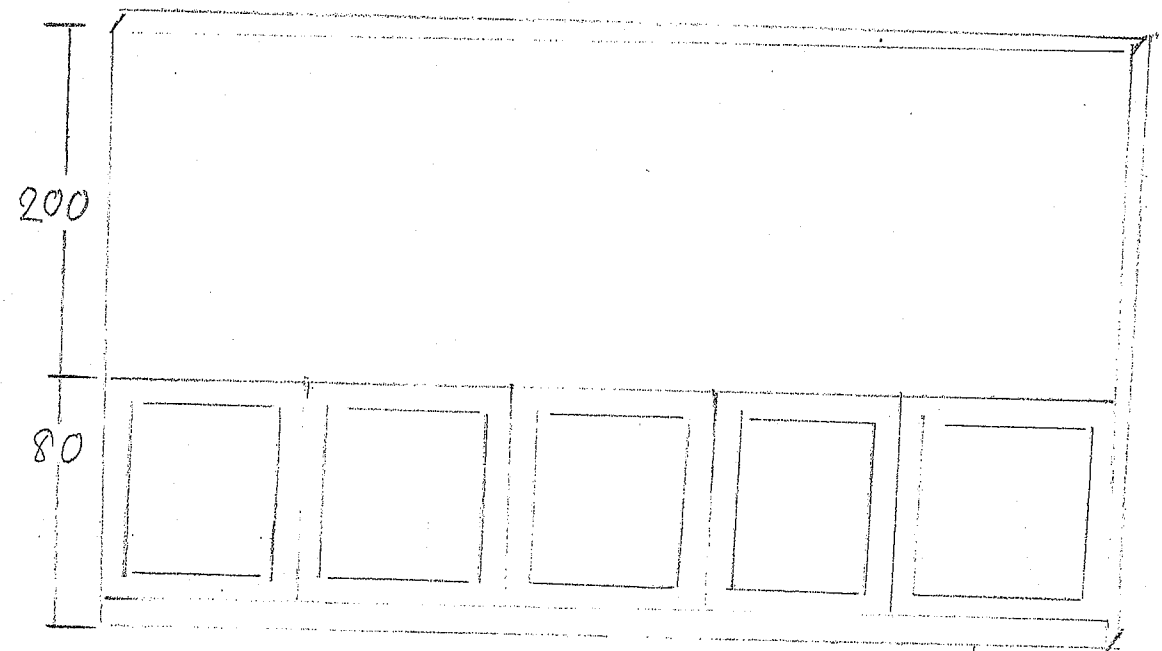

(นายธิทัย สัจจาวงศ์วณิชย์) ประธานกรรมการ (นางชนิดาภา ชนะกุลธนธร) กรรมการ

พรรัตน์ บุญจง

(นางสาวพรรัตน์ บุญจง) กรรมการ

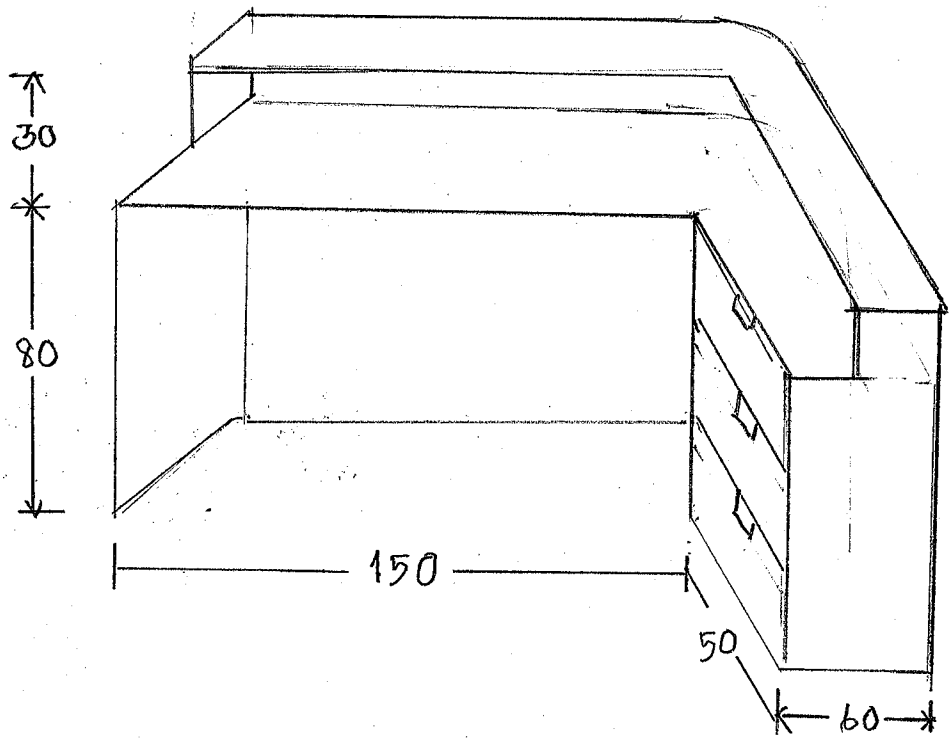

(นายธิทัย สัจจาวงศ์วณิชย์) ประธานกรรมการ

(นางชนิดาภา ชนะกุลธนธร) กรรมการ

(นางสาวพรรัตน์ บุญจง) กรรมการ